由 Autodesk 教育版产品制作

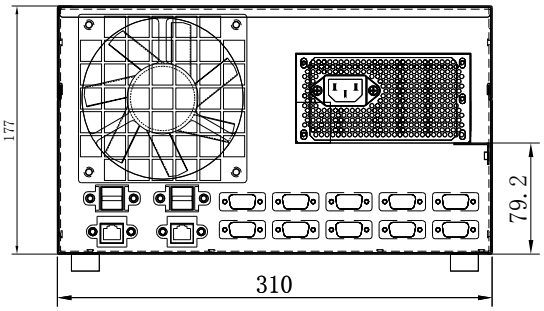


A-A

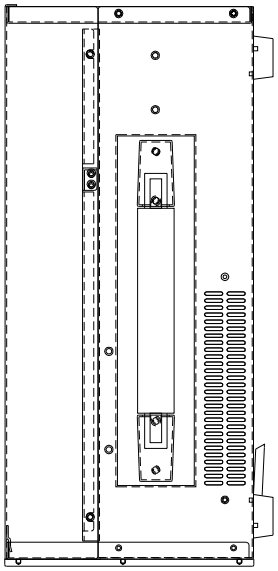

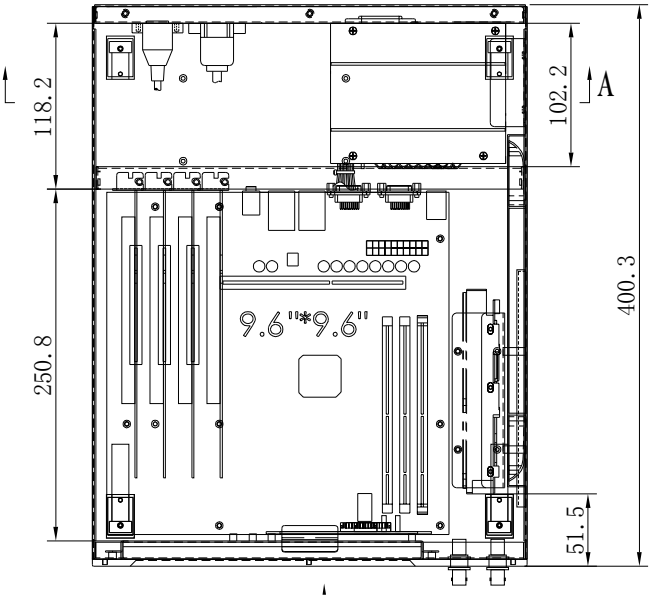


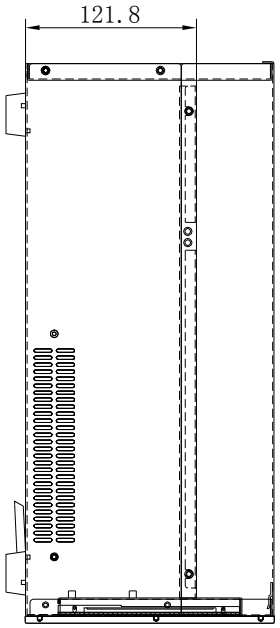


P

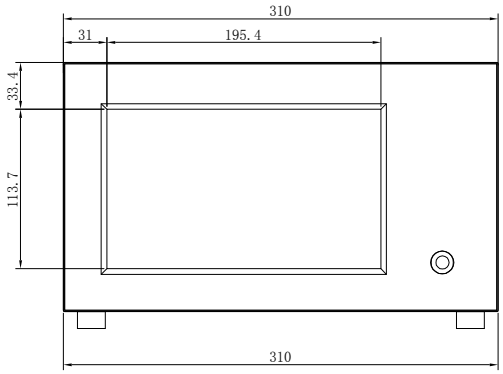


P向视图

T440LC-1

由 Autodesk 教育版产品制作